4

NEZÁVISLÉ ČELISTI PRO SOUSTRUHY A FRÉZAŘSKÉ PŘÍSTROJE

BISON

FRÉZAŘSKÉ PŘÍSTROJE

Všechny frézařské přístroje BISON-BIAL jsou důkladně otestovány, přičemž musí splňovat přísné kontrolní normy BISON-BIAL. Jen takový výrobek, který splňuje tyto normy, je označen logem BISON-BIAL a může opustit bránu výrobního podniku.

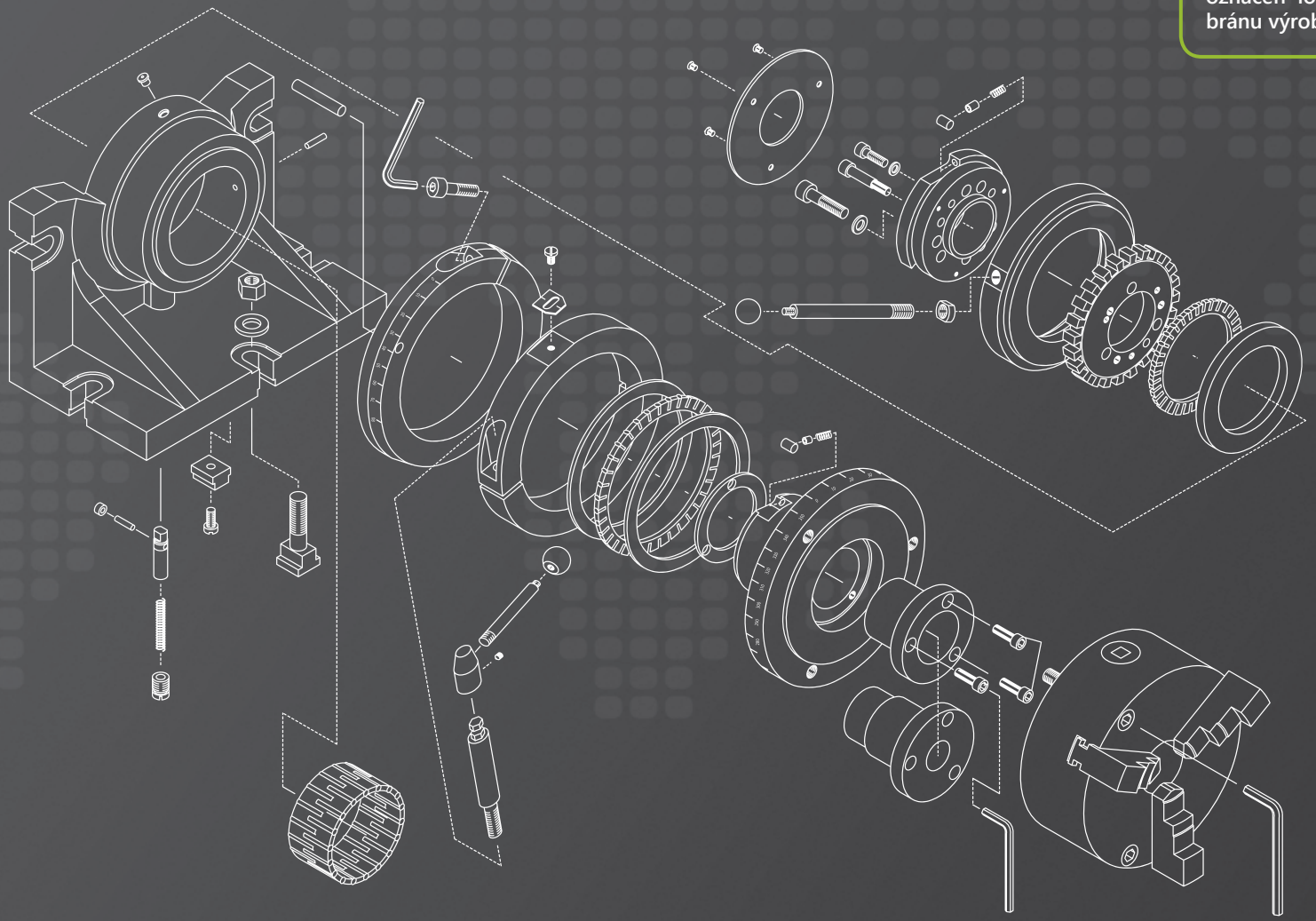

OBSAH

I NEZÁVISLÉ UPÍNACÍ ČELISTI PRO SOUSTRUHY 238-241

TYP	POPIS	STRANA
9171 MSPD	NEZÁVISLÉ UPÍNACÍ ČELISTI PRO SOUSTRUHY SE ZVĚTŠENOU UPÍNACÍ SÍLOU SE SILOVÝMI UPÍNACÍMI ŠROUBY JAKOB® MSPD	238
9171 MSP	NEZÁVISLÉ UPÍNACÍ ČELISTI PRO SOUSTRUHY SE ZVĚTŠENOU UPÍNACÍ SÍLOU SE SILOVÝMI UPÍNACÍMI ŠROUBY JAKOB® MSPD	239
9170	NEZÁVISLÉ UPÍNACÍ ČELISTI PRO SOUSTRUHY	240

II FRÉZAŘSKÉ PŘÍSTROJE 242-246

TYP	POPIS	STRANA
5901	HORIZONTÁLNÍ /VERTIKÁLNÍ DĚLICÍ PŘÍSTROJE	242
5911	HORIZONTÁLNÍ /VERTIKÁLNÍ DĚLICÍ PŘÍSTROJE	243
5859	HORIZONTÁLNÍ /VERTIKÁLNÍ OTOČNÉ STOLY	244
5818	FRÉZAŘSKÉ KONÍKY	245
5819	FRÉZAŘSKÉ KONÍKY SE STAVITELNOU OSOVOU VÝŠKOU	245
5150	NAKLÁPĚCÍ STOLY	246
5155	NAKLÁPĚCÍ SINUSOVÉ STOLY	246
9450	ZÁKLADNY PRO SKLÍČIDLA	246
9454	OTOČNÉ ZÁKLADNY PRO SKLÍČIDLA	246

III NÁHRADNÍ DÍLY A PŘÍSLUŠENSTVÍ 247-248

9171 MSPD

NEZÁVISLÉ UPÍNACÍ ČELISTI PRO SOUSTRUHY SE ZVĚTŠENOU UPÍNACÍ SILOU SE SILOVÝMI UPÍNACÍMI ŠROUBY JAKOB® MSPD - SADA (4KS)

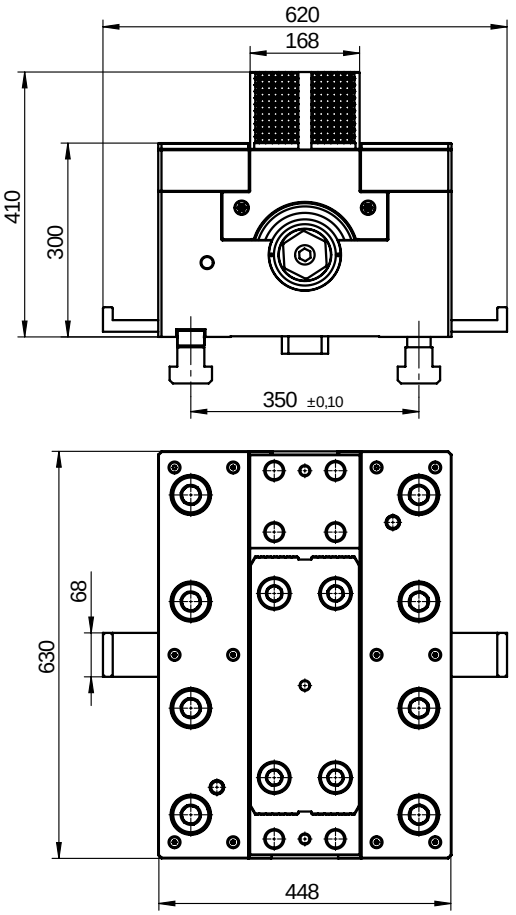

- Zvětšená upínací síla až do 400kN
- Ocelové těleso, kalené a broušené vedení
- Kalené upínací čelisti na tvrdost 57÷60 HRC
- Je dosahováno vysoké upínací síly při minimální námaze obsluhy
- Použití pro vertikální a vodorovné soustruhy, pro soustružení, vrtání, vystružování a frézování asymetrických obrobků
- Primárně určeno pro použití na lícních deskách (stolech vertikálních soustruhů)

Kód výrobku	Typ	Upínací síla [kN]	Váha jedné čelisti [kg]	Rozměry drážky pro ustavovací kameny* [mm]
359171090300	9171-630-40T MSPD	400	705	42 x 24 x 110

* Šířka x výška x délka

9171 MSP

NEZÁVISLÉ UPÍNACÍ ČELISTI PRO SOUSTRUHY SE ZVĚTŠENOU UPÍNACÍ SILOU SE SILOVÝMI UPÍNACÍMI ŠROUBY JAKOB® MSPD - SADA (4KS)

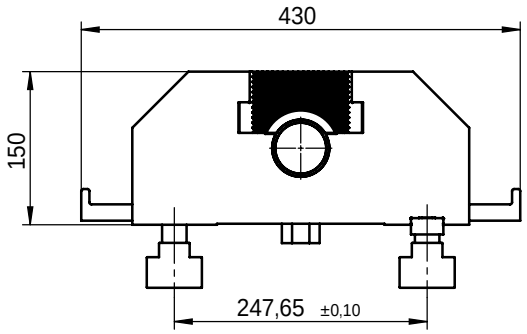

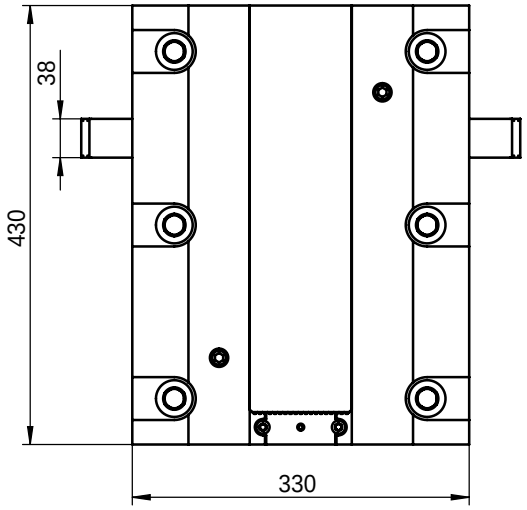

- Zvětšená upínací síla až do 200kN
- Ocelové těleso, kalené a broušené vedení
- Kalené upínací čelisti na tvrdost 57÷60 HRC
- Je dosahováno vysoké upínací síly při minimální námaze obsluhy
- Použití pro vertikální a vodorovné soustruhy, pro soustružení, vrtání, vystružování a frézování asymetrických obrobků
- Primárně určeno pro použití na lícních deskách (stolech vertikálních soustruhů)

Kód výrobku	Typ	Upínací síla [kN]	Váha jedné čelisti [kg]	Rozměry drážky pro ustavovací kameny* [mm]
359171070000	9171-430-20T MSP	200	164	31,75 x 16 x 88

* Šířka x výška x délka

9170

NEZÁVISLÉ UPÍNACÍ ČELISTI PRO SOUSTRUHY - SADA (4KS)

- Litinové těleso, kalené a broušené vedení
- Kalené upínací čelisti na tvrdost 57÷60 HRC
- Použití pro vertikální a vodorovné soustruhy, pro soustružení, vrtání, vystružování a frézování asymetrických obrobků
- Primárně určeno pro použití na lícních deskách (stolech vertikálních soustruhů)

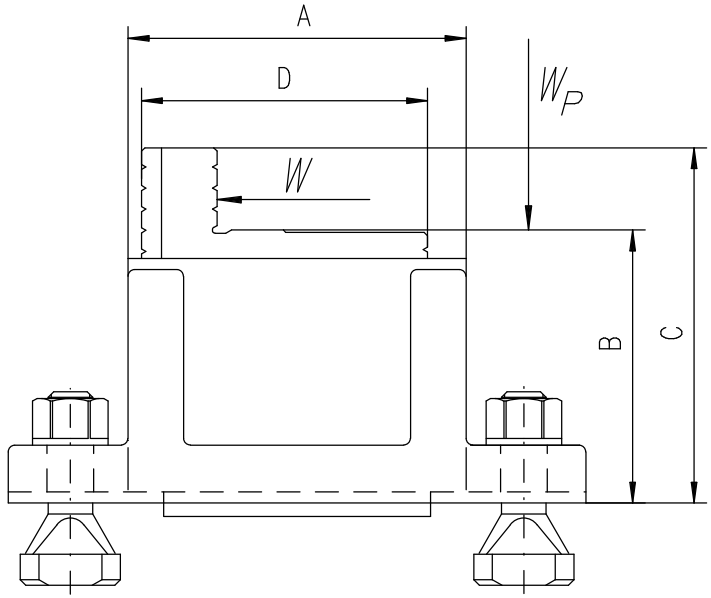

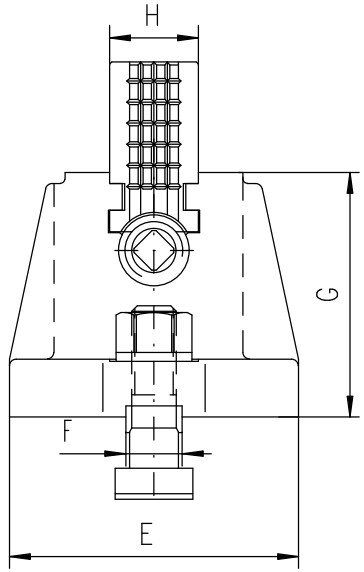

Kód výrobku	Typ	A	B	C	D	E	F	G	H	Upínací síla [kN]	Zatížení		Váha jedné čelisti [kg]
											W	W_p	
359170020200	9170-150	152	122,8	159,8	127	130	25,4	110	40	28	3.175 kg	6.350 kg	12,5
359170030400	9170-200	200	132	169,8	150	140	25,4	110	52	35	4.080 kg	8.160 kg	15,8

1 ROZMĚRY DLE VÝKRESŮ V MM
DIMENSIONS ACCORDING TO THE DRAWINGS IN MM

A ..... B .....

C ..... D .....

E ..... F .....

G ..... H .....

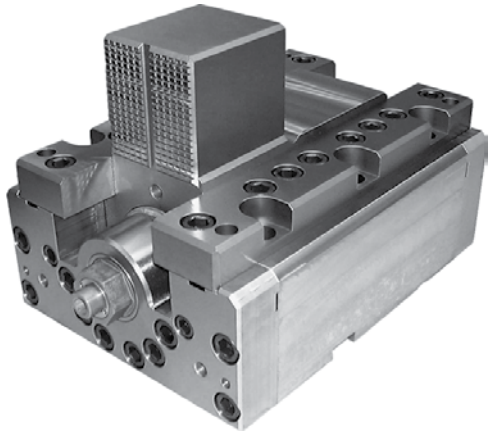

POPTÁVKOVÝ FORMULÁŘ
INQUIRY FORM

- Zvětšená upínací síla až do 400kN
- Ocelové těleso
- Použití pro vertikální a vodorovné soustruhy, pro soustružení, vrtání, vystružování a frézování asymetrických obrobků
- Primárně určeno pro použití na lícních deskách (stolech vertikálních soustruhů)

2 UPÍNACÍ SÍLA
GRIPPING FORCE

PROSÍME SPECIFIKUJTE POŽADOVANOU UPÍNACÍ SÍLU [KN]:
PLEASE SPECIFY DESIRED GRIPPING FORCE [kN]: .....

3 VERZE ŠROUBU
SPINDLE VERSION

☐ **STANDARDNÍ ŠROUB**
STANDARD SPINDLE

☐ **SILOVÝ ŠROUB**
POWER SPINDLE

☐ **STANDARDNÍ ŠROUB + NÁSOBIČ MOMENTU**
STANDARD SPINDLE + TORQUE AMPLIFIER

4 PROVEDENÍ TĚLESA
VERSION OF THE BODY

☐ **OTEVŘENÁ VERZE**
OPEN VERSION

☐ **UZAVŘENÁ VERZE**
CLOSED VERSION

☐ **UZAVŘENÁ VERZE S MAZÁNÍM VEDENÍ A PRACOVNÍCH PRVKŮ**
CLOSED VERSION WITH LUBRICATION FOR GUIDEWAYS AND DRIVE ELEMENTS

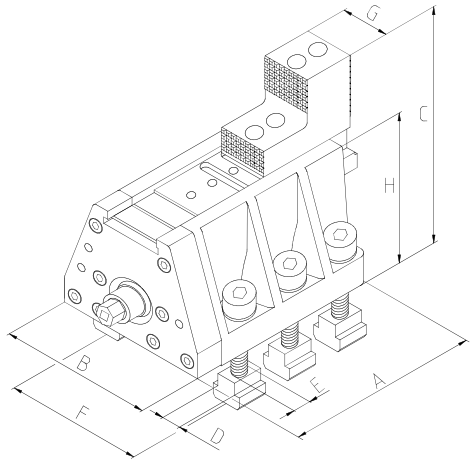

UZAVŘENÁ VERZE
CLOSED VERSION

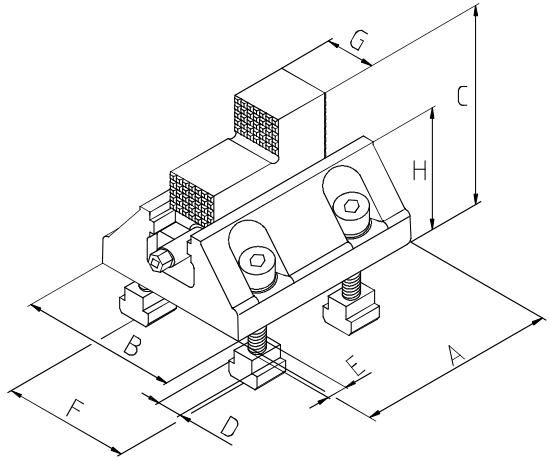

OTEVŘENÁ VERZE
OPEN VERSION

KONKTAKTNÍ ÚDAJE
CONTACT DETAILS

NÁZEV FIRMY:
COMPANY NAME: .....

KONKTATNÍ OSOBA:
CONTACT PERSON: .....

ADRESA:
ADDRESS: .....

TELEFONNÍ ČÍSLO:
PHONE NUMBER: .....

E-MAIL: .....

FAXUJTE NA :
FAX TO:

+ 421 583 450 364

+ 421 583 450 364

Pro tiskovou verzi a více informací prosím navštivte www.zjp.cz

5901

- Určeno pro rovnoměrné nebo nerovnoměrné přesné dělení při frézování, vrtání a dalších způsobech obrábění
- Sklíčidlo není součástí dodávky typu 5901

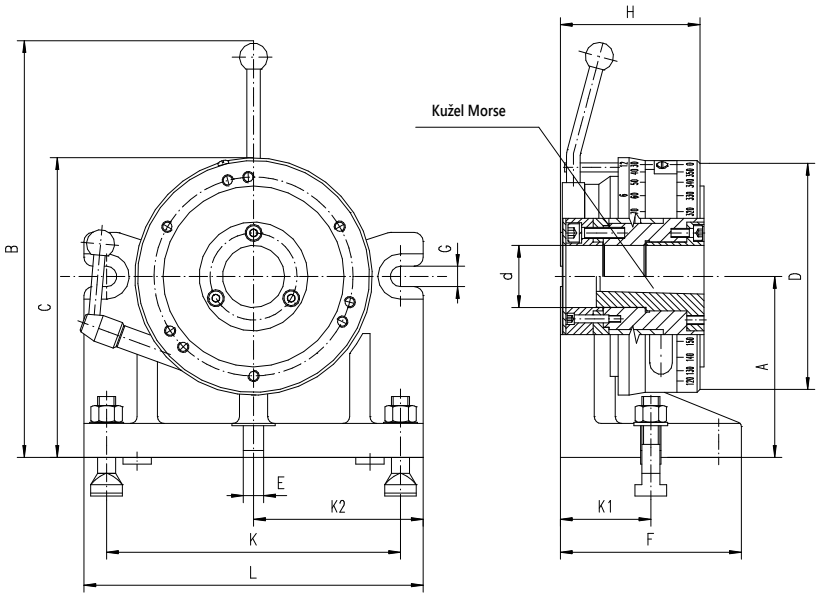

- Sklíčidla která jsou vhodná pro dělicí přístroj 5901 najdete v tabulce níže
- Jednoduchá a kompaktní konstrukce umožnuje tyto typy dělení:
  1) základní dělení - provádí se za pomoci zápatkového systému na 2, 3, 4, 6, 8, 12 a 24 dílů
  2) úhlové dělení - provádí se za pomocí stupnice na dělicím pouzdře v rozsahu 360° po 1°
  3) alternativní dělení - provádí se za pomoci zápatkového systému a jiných výměnných dělicích koutoučů (s Z=13, 14, 15, 16, 17, 18, 19, 20, 21, 22, 23 nebo 24 díly). Pro dělení alternativním způsobem je třeba vyměnit základní kotouč s Z=24 za jiný s potřebným počtem dílů.
- Přesnost dělení 2'
- Maximální házení kuželové dutiny 0,02 mm
- Kolmost (základna ke sklíčidlu) 0,02 mm
- Rovnoběžnost vůči základně 0,02 mm
- Soustřednost upínací plochy s přesným nebo standardním sklíčidlem 0,03÷0,06 mm
- Dělicí kotouče jsou vyrobeny z vysoce kvalitní slitinové oceli, jsou kalené a přesně broušené
- Těleso dělicího přístroje je vyrobeno z litiny

Kód výrobku	Typ	A	B	C	D	d	Kužel Morse	E H7	F	G	H	K	K1	K2	L	Dovolené zatížení [daN]				kg
																se sklíčidlem		bez sklíčidla		
																bez podepření	s podepřením	bez podepření	s podepřením	
375901120900	5901-100	100	256	167,5	125	38,5	3	18	130	14	109,5	185	65	107,5	215	20	40	30	60	14
375901130000	5901-125	125	301	210,0	160	42	3	18	140	14	108,5	215	70	122,5	245	30	60	40	70	23
375901140200	5901-160	160	382	265,0	200	55	4	18	160	18	123,5	260	80	150,0	300	35	70	51	86	41

A - Odpovídající rozměr koníku
D - Odpovídající rozměr sklíčidla

Prosíme vyberte sklíčidlo dle Vašich potřeb			Str.
Čelisti jednolité	Čelisti dělené		
3274	3275	3-čelistní, těleso litinové	29
3574	3575	3-čelistní, těleso ocelové	28
3674	3675	4-čelistní, těleso litinové	39
3774	3775	4-čelistní, těleso ocelové	38

5911

- Sklíčidla která jsou vhodná pro dělicí přístroj 5911 najdete v tabulce níže
- Jednoduchá a kompaktní konstrukce umožnuje tyto typy dělení:

  1) základní dělení - provádí se za pomoci zápatkového systému na 2, 3, 4, 6, 8, 12 a 24 dílů

  2) úhlové dělení - provádí se za pomocí stupnice na dělicím pouzdře v rozsahu 360° po 1°

  3) alternativní dělení - provádí se za pomoci zápatkového systému a jiných výměnných dělicích koutoučů (s Z=13, 14, 15, 16, 17, 18, 19, 20, 21, 22, 23 nebo 24 díly). Pro dělení alternativním způsobem je třeba vyměnit základní kotouč s Z=24 za jiný s potřebným počtem dílů.
- Přesnost dělení 2'
- Maximální házení kuželové dutiny 0,02 mm
- Kolmost (základna ke sklíčidlu) 0,02 mm
- Rovnoběžnost vůči základně 0,02 mm
- Soustřednost upínací plochy s přesným nebo standardním sklíčidlem 0,03÷0,06 mm
- Dělicí kotouče jsou vyrobeny z vysoce kvalitní slitinové oceli, jsou kalené a přesně broušené
- Těleso dělicího přístroje je vyrobeno z litiny

- Určeno pro rovnoměrné nebo nerovnoměrné přesné dělení při frézování, vrtání a dalších způsobech obrábění
- Sklíčidlo není součástí dodávky typu 5911

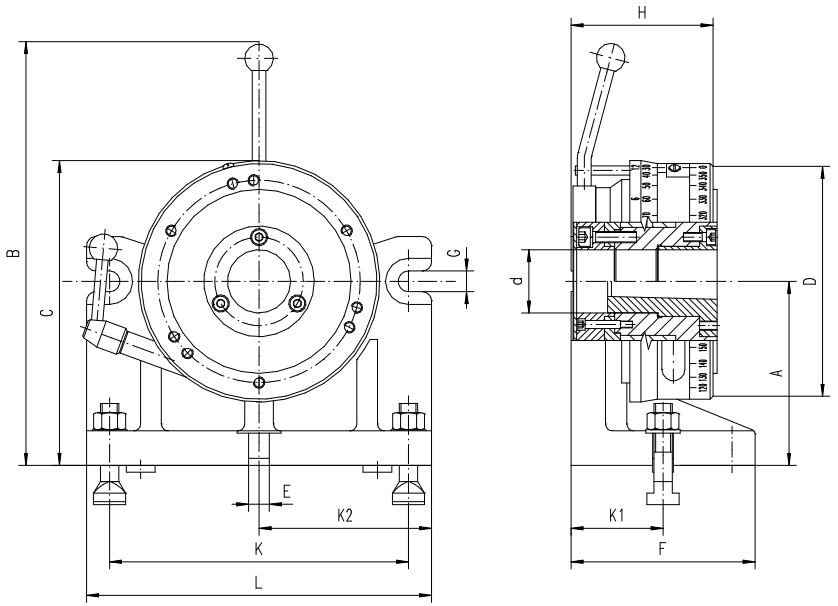

Prosíme vyberte sklíčidlo dle Vašich potřeb			Str.
Čelisti jednolité	Čelisti dělené		
3274	3275	3-čelistní, těleso litinové	29
3574	3575	3-čelistní, těleso ocelové	28
3674	3675	4-čelistní, těleso litinové	39
3774	3775	4-čelistní, těleso ocelové	38

Kód výrobku	Typ	A	B	C	D	d	Kužel Morse	E H7	F	G	H	K	K1	K2	L	Dovolené zatížení [daN]				kg
																se sklíčidlem		bez sklíčidla		
																bez podepření	s podepřením	bez podepření	s podepřením	
375911150100	5911-200	200	469	330	250	76	4	18	180	18	139,5	300	90	170	340	40	80	70	110	61
375911160300	5911-250	250	555	411	315	103	5	18	200	18	157,5	360	100	200	400	50	90	95	135	107

A - Odpovídající rozměr koníku
D - Odpovídající rozměr sklíčidla

5859

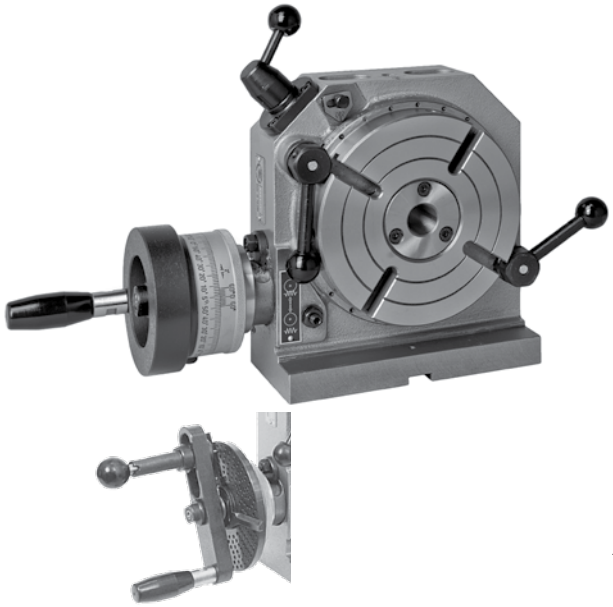

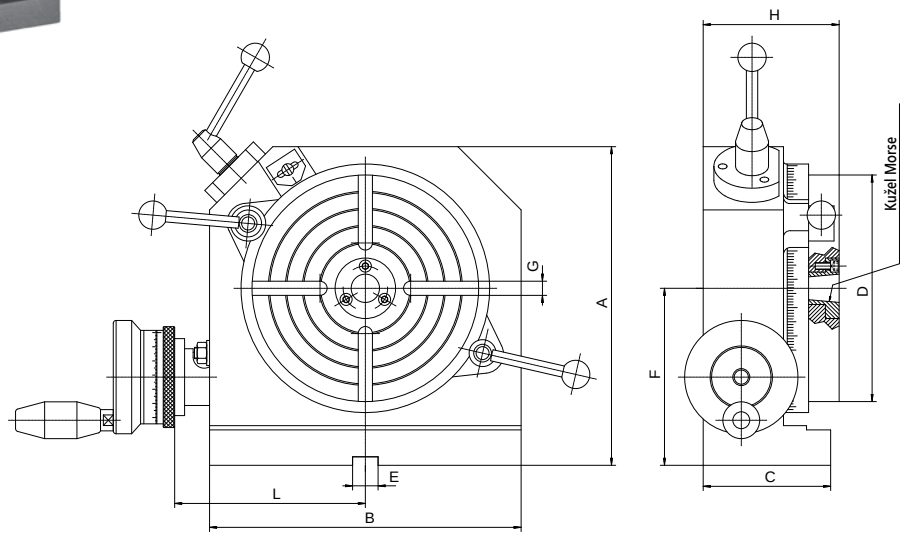

- Při dělení pomocí dírkových kotoučů je přesnost dělení 1'
- Přesnost dělení pomocí dílkové stupnice 1'30"
- Pouzdro s kuželem Morse je kalené a přesně broušené
- Možnost kompenzace opotřebení šnekového soukolí a vyjmutí šneku z tělesa otočného stolu
- Převodový poměr je 1:60, 1:90, 1:120

Standardní vybavení

- Tři dělicí dírkové kotouče s upínacími šrouby
- Stabilizační kameny
- Páka stolu

Kód výrobku	Typ	Převod	A	B	C	D	E	F	G	H	L	Kužel Morse	Mezipříruby	Sklíčidla	Koníky		Dovolené zatížení [daN]		kg
															5818	5819	Horizontální	Vertikální	кг
375859010100	5859-160	1:60	225	200	90	160	14	125	4x10	96	127	3	160	160	125	95÷130	85	40	20
375859020300	5859-200	1:60	270	240	95	200	14	150	4x10	98	147	3	160, 200	160, 200	-	130÷170	120	45	25
375859030500	5859-250	1:90	318	285	115	250	18	175	4x12	115	175	3	250	250	-	170÷200	160	80	55
375859040700	5859-320	1:90	374	348	115	320	18	200	4x12	120	207	3	315, 250	315, 250	200	170÷200	210	110	80
375859050900	5859-400	1:90	465	430	125	400	18	250	6x14	135	248	4	400	400	250	220÷250	350	125	122
375859060000	5859-500	1:120	582	535	170	500	18	315	8x16	175	310	5	-	-	-	-	420	200	260

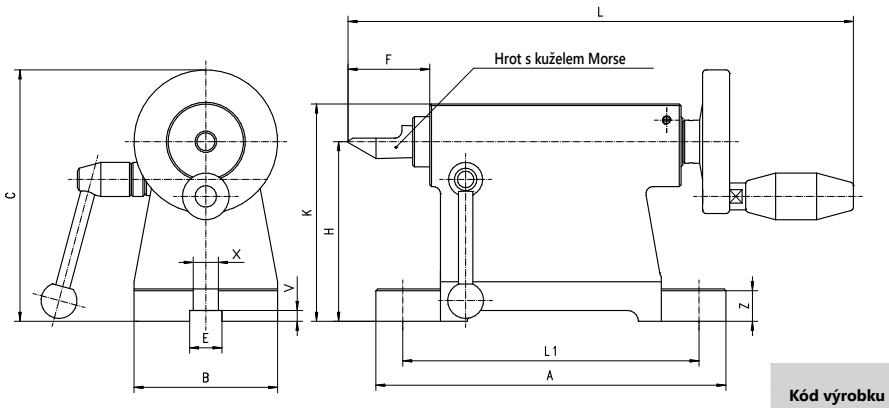

5818

- Určeny pro použití s frézařskými přístroji, otočnými stoly a dělicími hlavami.

Kód výrobku	Typ	A	B	C	E	F		H	K	L	L max.	V	X	Z	Kužel Morse	kg
						min.	max.									
375818020600	5818-80	164	68	120	18	26,0	44,0	80	95	244	134	6	14	14,5	1	2,5
375818031000	5818-100	195	80	140	18	33,0	63,0	100	121	299	165	6	14	18,0	2	6,1
375818040000	5818-125	195	90	178	18	39,0	69,0	125	146	315	165	6	14	18,0	2	7,4
375818050100	5818-160	250	115	213	18	48,0	85,0	160	187	366	210	6	18	18,0	3	12,7
375818060300	5818-200	275	130	253	18	59,5	99,5	200	233	420	235	6	18	20,0	4	17,9
375818070500	5818-250	280	150	303	18	59,5	99,5	250	283	420	240	6	18	23,0	4	23,1

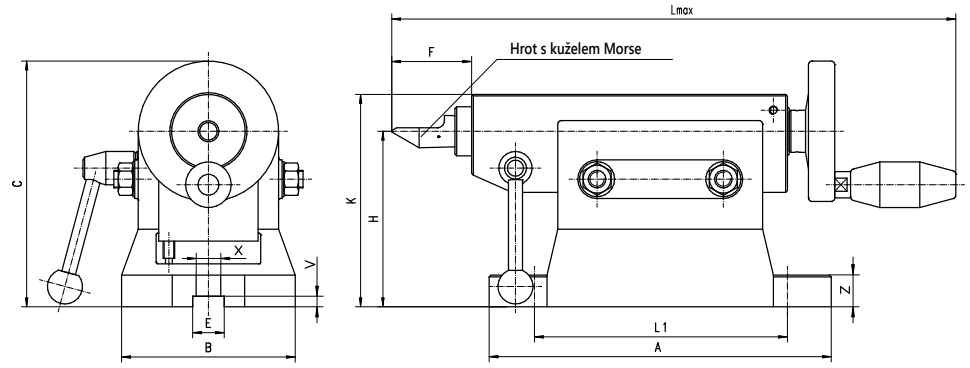

5819

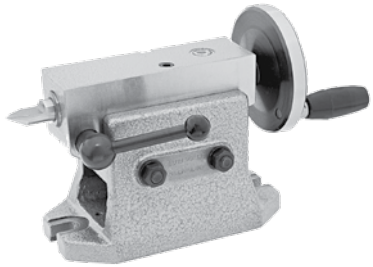

- Výška (H) je přesně nastavitelná pomocí šroubů.
- Určeny pro použití s frézařskými přístroji, otočnými stoly a dělicími hlavami.

Kód výrobku	Typ	A	B	C max.	E H7	F		H		K	L max.	L1	V	X	Z	Kužel Morse	kg
						min.	max.	min.	max.								
375819020400	5819-95-130	195	100	183	18	40	70	95	130	155	335	165	6	14	16/18	2	12,0
375819030600	5819-130-170	250	120	223	18	50	90	130	170	200	409	210	6	18,5	20/22	3	18,8
375819040800	5819-170-200	280	142	253	18	50	90	170	200	230	433	240	6	18,5	23/25	3	25,5
375819045100	5819-200-220	280	142	270	18	50	90	200	220	250	433	240	6	18,5	23/25	3	28,7
375819050000	5819-220-250	300	164	303	18	60	100	220	250	285	465	260	6	18,5	23/25	4	43,0

5150

- Jednoduché nastavení jakéhokoliv úhlu mezi vertikální a horizontální rovinou
- Naklápěcí stůl umožnuje použití příslušenství a obrobků větších jako je upínací plocha

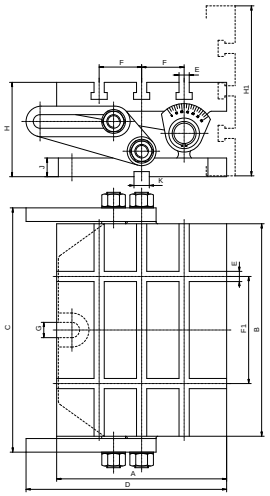

Kód výrobku	Typ	A	B	C	D	E	F	F1	G	H	H1	J	K	Dovolené zatížení [daN]	kg
375150010300	5150-200x250	200	250	324	236	12	50	126	18	111	201	22	18	60	21
375150020500	5150-250x315	250	315	405	306	14	63	160	18	127	252	25	18	100	37

5155

- Jednoduché nastavení jakéhokoliv úhlu mezi vertikální a horizontální rovinou
- Naklápěcí stoly typu 5155 (sinusové) umožnují přesné nastavení úhlu pomocí koncových měrek v rozsahu 0°÷60° Úhel 60°÷90° se nastavuje shodným způsobem jako u stolů 5150.

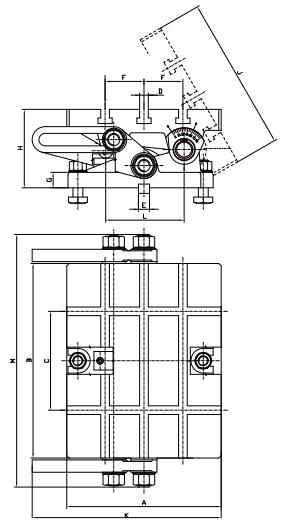

Kód výrobku	Typ	A	B	C	D	E	F	G	H	K	L	M	Dovolené zatížení [daN]	kg
375155010400	5155-200x250	200	250	126	12	18	50	22	111	236	100	324	60	21
375155020600	5155-250x315	250	315	160	14	18	63	25	127	306	127	405	100	37

9450

ZÁKLADNÍ DESKY

PRO DIN 6350

- Stabilizační kameny
- Upínací šrouby

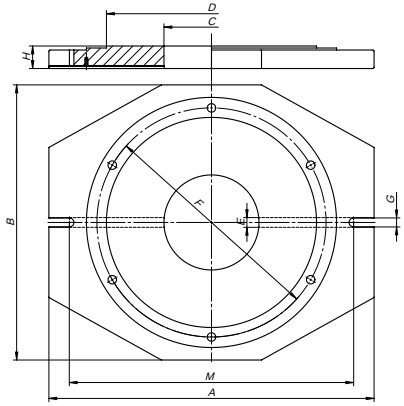

Kód výrobku	Typ	Velikost [mm]	A	B	C	D	d	E	F	G	H	M	kg
329450040700	9450-160	160	250	190	90	125	11	18	140	14	28	224	4,8
329450050900	9450-200	200	300	234	130	160	11	18	176	18	32	264	7,5
329450060000	9450-250	250	354	292	147	200	14	18	224	18	32	322	11,5
329450070200	9450-315	315	426	362	170	260	17	18	286	18	40	394	16,0
329450080400	9450-400	400	520	450	170	330	17	18	362	18	48	488	23,0
329450090600	9450-500	500	640	560	240	420	17	18	458	18	45	608	57,5

9454

OTOČNÉ ZÁKLADNY

PRO ČELNÍ MONTÁŽ

- Stabilizační kameny
- Upínací šrouby

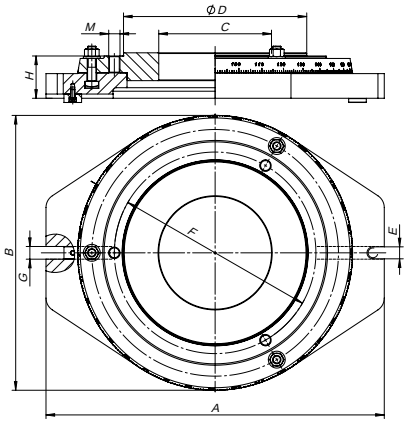

Kód výrobku	Typ	Velikost [mm]	A	B	C	D	E	F	G	H	M	kg
329454040000	9454-160	160	312	235	80	125	18	140	17	54	3xM10	15,5
329454050100	9454-200	200	347	270	120	160	18	176	17	54	3XM10	21,3
329454060300	9454-250	250	400	324	160	200	18	224	17	55	3xM12	35,0
329454070500	9454-315	315	480	380	160	260	18	286	17	60	3xM16	41,0
329454080700	9454-400	400	565	475	245	330	18	362	17	70	3xM16	65,0
329454090900	9454-500	500	665	575	345	420	18	458	17	73	3xM16	84,0

8293

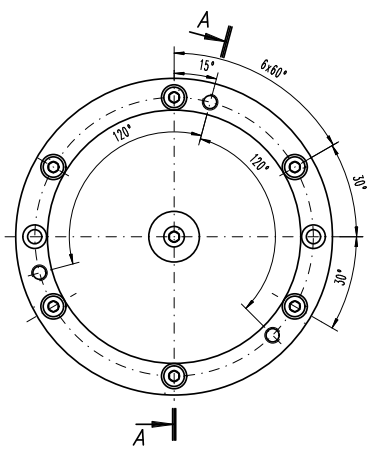

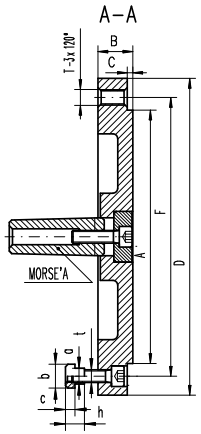

- Určeno pro použití s otočnými stoly se 4 a 6-ti T-drážkami

Kód výrobku	F	A	B	C	MK	T	a	b	c	h	t	Pro stůl	Sklíčidla - [mm]
													3274, 3574, 3275, 3575
358293020200	140	125	20	3,5	3	M10	10	15	6	12	4xM8	5859-160	160
358293030400	176	160	22	3,5	3	M10	10	15	6	12	4xM8	5859-200	200
358293040600	224	200	25	4,5	3	M12	12	18	7	14	4xM10	5859-250	250
358293050800	286	260	30	4,5	3	M16	12	18	7	14	4xM10	5859-320	315
358293060000	362	330	32	4,5	4	M16	14	22	8	16	6xM12	5859-400	400
358293070100	458	420	35	4,5	5	M16	18	28	10	20	6xM16	5859-500	500

ZPŮSOB UPNUTÍ MEZIPŘÍRUBY TYPU 8293

Samostředicí sklíčidlo 3274, 3275, 3574, 3575

Mezipříruba typu 8293

Otočný dělicí stůl typu 5859

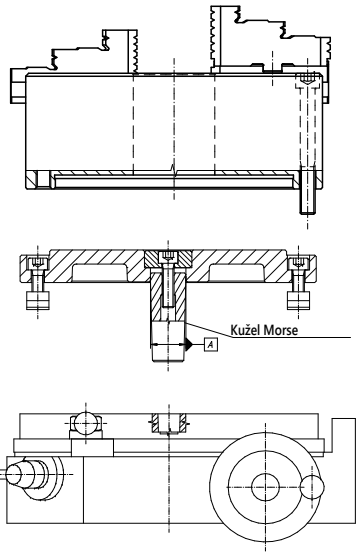

8298

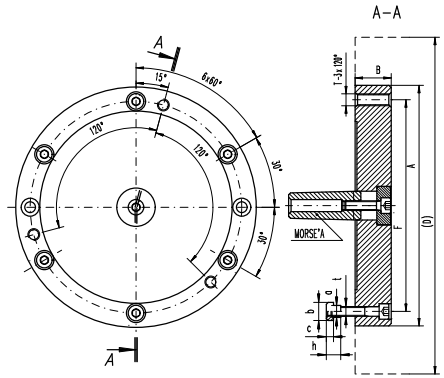

- Určeno pro použití s otočnými stoly se 4, 6-ti a 8 T-drážkami

Kód výrobku	F	A	B	B_1	MK	T	a	b	c	h	t	Pro stůl	Sklíčidla - [mm]
													3564, 3864, 3565, 3865
358298040700	140,0	86,00	33,5	16	3	M10	10	15	6	12	M8	5859-160	160
358298050900	176,0	110,00	36,5	17	3	M10	10	15	6	12	M8	5859-200	200
358298060000	224,0	145,00	39,5	19	3	M12	12	18	7	14	M10	5859-250	250
358298070200	286,0	180,00	44,5	19	3	M16	12	18	7	14	M10	5859-320	315
358298080400	171,4	298,45	30,0	-	4	M16	14	22	8	16	M12	5859-400	400
358298090600	235,0	407,00	35,0	-	5	M20	18	28	10	20	M16	5859-500	500

9440

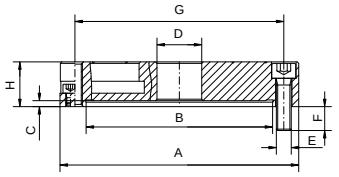

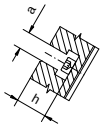

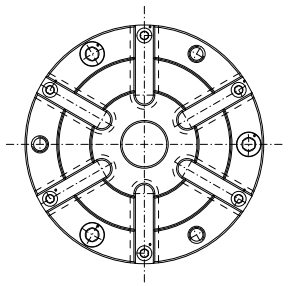

- Vyrobeno z vysoce jakostní litiny
- Hladké upínací desky 9440 mohou být použity na dělicích přístrojích 5901, 5902, 5911, 5912.
- Při použití s mezipřírubou i na soustruhu a podobně.

Kód výrobku	A	B	C	D	E	F	G	H	a	h	Pro děličky	kg
329440010400	160	125	4	30	M10x35	16,0	140	30	12	21	125	3,4
329440020600	200	160	5	40	M10x40	16,0	176	35	14	24	160	5,4
329440030800	250	200	5	50	M12x60	23,0	224	50	18	31	200	12,4
329440040000	315	260	5	50	M16x60	27,5	286	50	18	31	250	17,6

VÝMĚNNÉ DĚLICÍ KOTOUČE

Počet zubů	Pro dělení	Kód výrobku			
		5901-125	5901-160	5911-200	5911-250
Z=24	2; 3; 4; 6; 8; 12; 24	398257533900	398257552000	398257572300	398257592700

ZPŮSOBY UPNUTÍ DĚLICÍHO PŘÍSTROJE NA STŮL STROJE

- Vertikální pozice

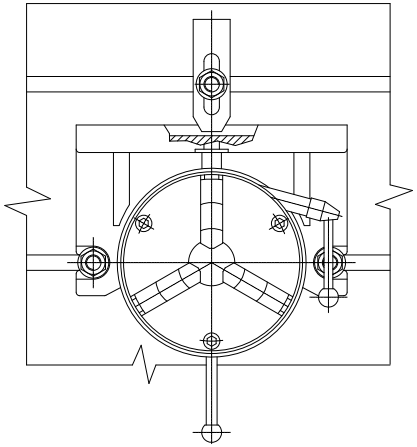
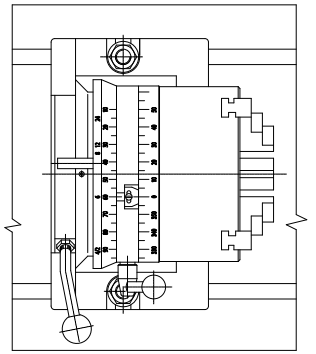
- Horizontální pozice